1.3.1 Cheminées d'aération et de ventilation

entièrement en acier inoxydable

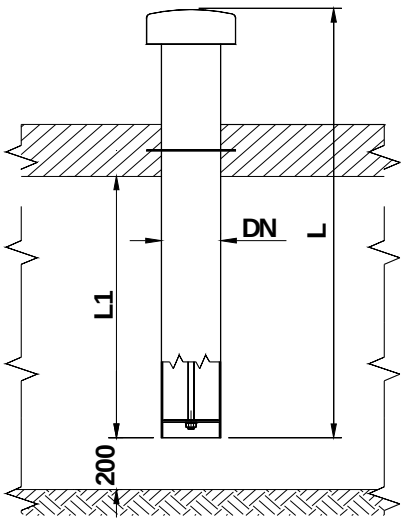

Modèle A:
standard

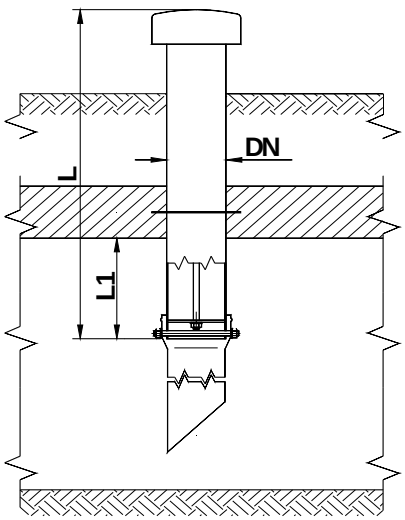

Modèle B standard, avec raccord supplémentaire pour tube PVC

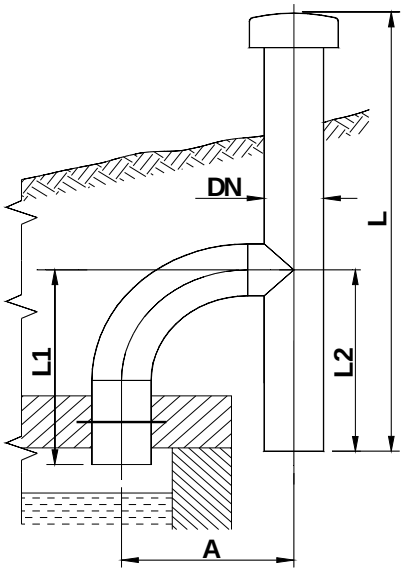

Modèle C:
avec sortie coudée

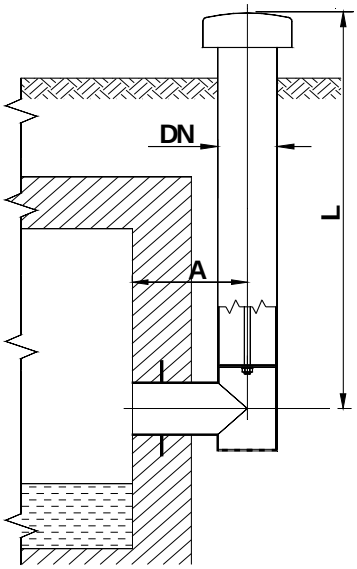

Modèle D:
avec sortie en T

Description:

Cheminée d'aération, entièrement en acier inoxydable 1.4301; avec grille anti-insectes profonde,calotte amovible uniquement de l'intérieur; tube d'aération DN150 avec bride de fixation à bétonner

Dimensions:

- modèle .....

L = ... mm

L_1 = ... mm

L_2= ..... mm (C)

A = ... mm (C,D)

Matériaux: acier 1.4301, ou 1.4571; toute la construction réalisée par soudage en atmosphère gazeuse, décapé à bain et passivé

Sur demande: autres DN

Produit:
GMR-SA
CH 6987 CASLANO

Via Industria 79
CH 6987Caslano
www.gmr-sa.ch/fr

G. Müller-Riva SA
Chambres, réservoirs et accessoires pour l'eau potable

TEL 091 857 10 94
FAX 091 857 60 62
info@gmr-sa.ch