SCHACHTABDECKUNG UND -ENTLÜFTUNG

SCHACHTABDECKUNG

regensicher, Übersicht	DQ.00 | DR.00
quadratisch, standard	DQ.10
quadratisch, einbruchhemmend	DQ.20
rund, regensicher	DR.10
rund, einbruchhemmend	DR.20
überflutungssicher, quadratisch	DU.10
überflutungssicher, rund	DU.20
befahrbar	DB.00
fix, bodenbündig, wasserdicht	DF.10
verschiebbar	DV.00
mit wählbarer Oberfläche	DW.00

KANALABDECKUNG fortlaufend	DF.D0 | DF.G0
BE-/ENTLÜFTUNGSKAMIN	DK.00

GMR Water Systems

G.Müller-Riva s.a. TRINKWASSER - ZUBEHÖRE FÜR BRUNNENSTUBEN UND BEHÄLTER
Via Industria 79 - CH 6987CASLANO TEL 091 857 10 94 FAX 091 857 60 62 info@gmr-sa.ch

G. Müller – Riva SA

Impianti per il ciclo dell'acqua
Installations pour le cycle de l'eau
Anlagen für den Wasserzyklus

BRUNNENDECKEL COPINOX GMR ® DN 600, 800 e 1000

für Brunnenstuben, Hochspeicher und WV-Sanierung

Trinkwasser Edelstahlabdeckung GMR® mit Feinluftfilter, Zylinderverschluss und Gasdämpfer. Geeignet für die Montage auf Schächte aus GFK, HDPE/PP oder Beton, sowie auf Betondecken. Ideal für die Sanierung von Brunnenstuben, Trinkwasserschächte und Behälter, auch mit grossem Volum. Versetzbereit, lichte Höhe des Einstiegsschachtes 500 mm oder auf Wunsch.
Ausführung vollständig aus Edelstahl, gegen Unbefugte gesichert, SVGW geprüft, Zertifizierung 9003 2409.
Insektenschutzscheibe mit austauschbarem Filter und EDPM Dichtung.
Druckzylinderverschluss Typ Kaba 20 oder gelichwertig.

Zubehöre und Dienstleistungen auf Wunsch:

- Montage bauseits
- Kit Verankerung- und Abdichtungsmaterial
- Einstiegleiter, rutschfest, nach Mass, mit ausziehbarem Einstiegshilfebügel
- Absturzsicherung

TECHNISCHE DATEN			**DN 600**	**DN 800**	**DN 1000**
			*alle Abmessungen in mm		
Durchmesser Durchgang			600	800	1000
Durchmesser innen Schacht			625	825	1025
Durchmesser aussen, Befestigungsflansch			685	885	1085
Durchmesser aussen Klöpper			750	950	1150
Lichte Höhe Einstiegsschacht			500	500	500
Durchatmungsvolum	bis zu	m3/h	500	1000	1000
Filtrierung		µ	20	20	20
Richtgewicht		kg	50	70	100

*alle Abmessungen unter Vorehalt

Via Industria 79
CH – 6987 Caslano TI

Tel.: +41 (0)91 857 10 94
Fax: +41 (0)91 857 60 62
Tel.: +41 (0)91 858 05 88

www.gmr-sa.ch
info@gmr-sa.ch

Schachtabdeckung, regensicher

Ausführungen, wichtige Eigenschaften

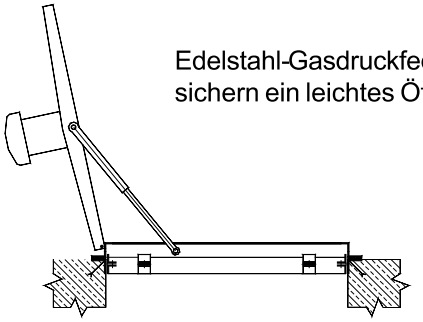

Edelstahl-Gasdruckfedern sichern ein leichtes Öffnen

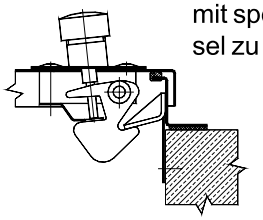

Selbsteinfallender Verschluss, nur mit speziellem Bedienungsschlüssel zu öffnen.

„4ECK“ - Schachtabdeckungen bieten eine bewährte Lösung für die verschiedensten Einsatzbereiche: Brunnenschächte, Quellschächte, Entlüfterschächte, Abwasserschächte, Pumpenschächte, Schieberschächte usw.

Die Eigenschaften:

- Ausführung vollständig aus Edelstahl, daher korrosionsbeständig
- umlaufende Dichtung, frost- und witterungsbeständig, insektensicher, regensicher
- Edelstahl-Gasdruckfedern, zum leichten Öffnen
- selbsteinfallender Verschluss, nur mit speziellem Schlüssel zu öffnen (zusätzliche Ausrüstung mit Messingeinsatz für Halbzylinder verfügbar)
- stabile, verdeckt liegende Scharniere

Die Ausführungsvarianten und Formen sichern eine ausreichende Auswahl zur optimalen Lösung aller Einbausituationen:

- quadratisch, rechteckig oder rund
- ein-, zwei- oder mehrteilig
- für besondere Sicherheitsbestimmungen in einbruchhemmender Ausführung

Auf Wunsch: mit Mauerkronenabdeckung

Grundtypen für Schachtabdeckungen DQ.10, DQ.20, DR.10,DR.20:

Typ „G“

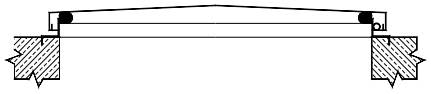

Standard-Ausführung

Typ „GD“

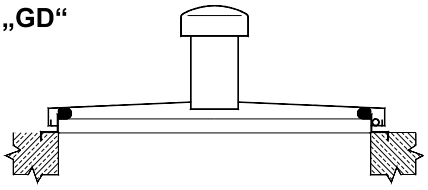

Standard-Ausführung, mit zusätzlicher Entlüftung (Dunsthaube nur von innen zu lösen)

Typ „I“

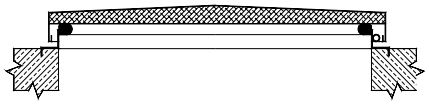

Ausführung mit Isolierung

Typ „ID“

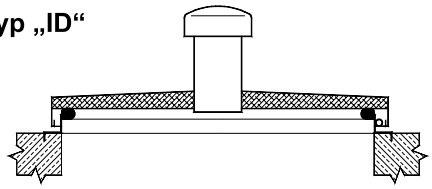

Ausführung mit Isolierung und Entlüftung

2-teilige Ausführung

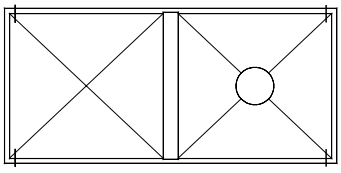

„Spiegelöffnung“ (Typ S)
(nur für 2-teilige Ausführung)

2- oder mehrteilige Ausführung

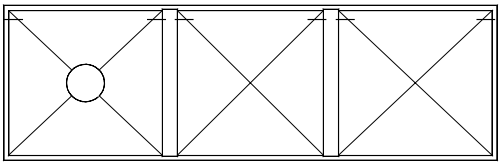

Reihenöffnung (Typ R)
(2- oder mehrteilige Ausführung)

G.Müller-Riva s.a. TRINKWASSER - ZUBEHÖRE FÜR BRUNNENSTUBEN UND BEHÄLTER
Via Industria 79 - CH 6987CASLANO TEL 091 857 10 94 FAX 091 857 60 62 info@gmr-sa.ch

Schachtabdeckung, standard, regensicher, quadratische Ausführung

Vollständig aus Edelstahl

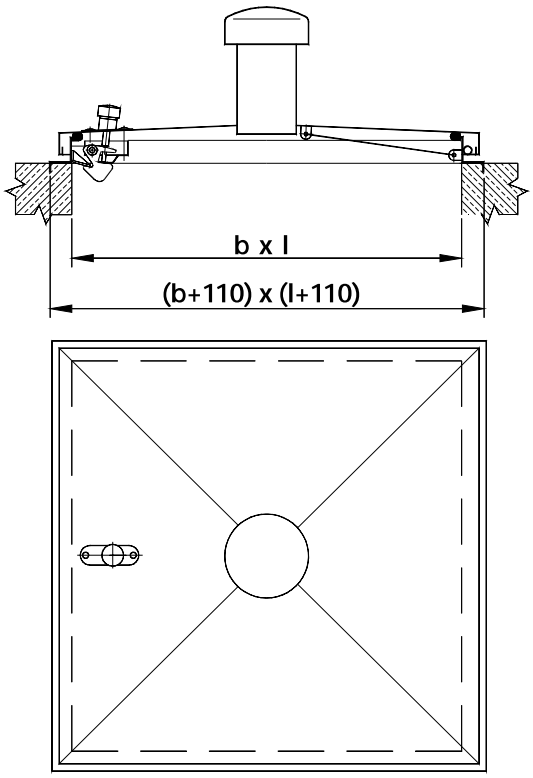

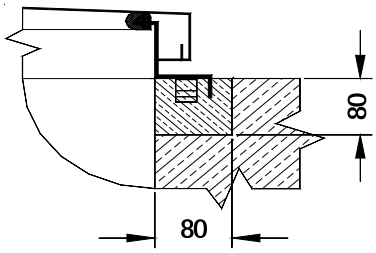

Einbauform A
einbetoniert

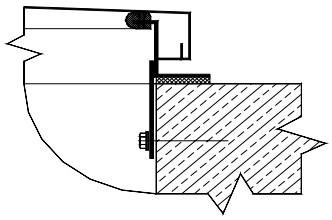

Einbauform B
angedübelt

Ausschreibungstext:

Schachtabdeckung, regensicher, quadratische Ausführung, bestehend aus:

- **Deckel** aus Edelstahlblech, in der Mitte erhöht, innenseitig versteift, mit umgebördelten Unterkanten; an Rahmen mit stabilen, verdeckt liegenden Scharnieren gelagert, mit Edelstahl-Gasdruckfedern zum leichten Öffnen; mit selbst einfallendem Verschluss, einschließlich speziellem Schlüssel
- **Rahmen** aus Z-Profil, mit einer umlaufenden, abschließenden, frost- und witterungsbeständigen Gummidichtung (regen- und insektensicher) vorgerichtet zum Einbetonieren **(Form A)** oder zum Andübeln **(Form B)**

Werkstoffe: 1.4301, alternativ 1.4571; Gesamtkonstruktion unter Schutzgas geschweißt, im Vollbad gebeizt und passiviert

Zusatz:
- Aufhaltevorrichtung
- Messingeinsatz, vorgerichtet für Halbzylinder
- Mauerkronenabdeckung

Kurzfristig lieferbare Abmessungen (in mm):

	600x600	800x800	1000x1000
Typ **G**	DQ.16-G	DQ.18-G	DQ.110-G
Typ **I**	DQ.16-I	DQ.18-I	DQ.110-I
Typ **GD**	DQ.16-GD	DQ.18-GD	DQ.110-GD
Typ **ID**	DQ.16-ID	DQ.18-ID	DQ.110-ID

Mehrteilige Ausführung: siehe „Übersicht".

Bestellbeispiele:

- Deckel 800x800, isoliert, mit Entlüftung, zum Einbetonieren: **DQ.18-ID/A**
- Deckel 800x1200, isoliert, mit Entlüftung, zum Andübeln: **DQ.10-800x1200-ID/B**
- Deckel 1000x2000, Standard, 2-teilig, Spiegelöffnung, zum Andübeln: **DQ.10-1000x2000/2S-G/B**
- Deckel 800x2400 Standard, 3-teilig, Reihenöffnung mit Entlüftung, zum Andübeln: **DQ10-800x2400/3R-GD/B**

Hersteller:
GMR-SA
CH 6987
CASLANO

G.Müller-Riva s.a. TRINKWASSER - ZUBEHÖRE FÜR BRUNNENSTUBEN UND BEHÄLTER
Via Industria 79 - CH 6987CASLANO TEL 091 857 10 94 FAX 091 857 60 62 info@gmr-sa.ch

Schachtabdeckung, einbruchhemmend, regensicher, quadratische Ausführung

Vollständig aus Edelstahl

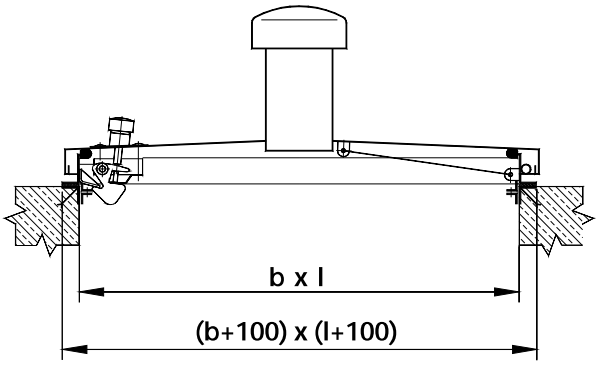

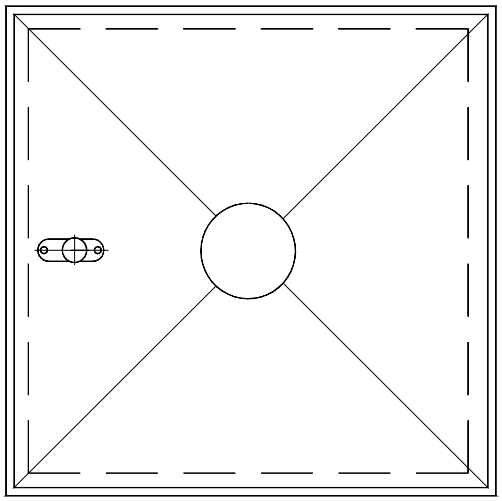

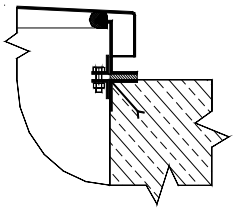

Einbau:

- Putzrahmen einbetoniert
- Deckelrahmen innenseitig verschraubt
- Kompriband zwischen Dekkelramen und Putzrahmen

Kurzfristig lieferbare Abmessungen (in mm):

	600x600	800x800	1000x1000
Typ **G**	DQ.26-G	DQ.28-G	DQ.210-G
Typ **I**	DQ.26-I	DQ.28-I	DQ.210-I
Typ **GD**	DQ.26-GD	DQ.28-GD	DQ.210-GD
Typ **ID**	DQ.26-ID	DQ.28-ID	DQ.210-ID

Ausschreibungstext:

Schachtabdeckung, einbruchhemmend, regensicher, quadratische Ausführung, bestehend aus:

- **Deckel** aus 4 mm starkem Edelstahlblech, in der Mitte überhöht, innenseitig versteift (belastbar bis max. 50 KN); am Rahmen mit stabilen, verdeckt liegenden Scharnieren gelagert; mit Edelstahl-Gasdruckfedern zum leichten Öffnen gerüstet
- **Rahmen** aus starkem Z-Profil, mit einer umlaufenden, abschließenden, frost- und witterungsbeständigen Gummidichtung (regen- und insektensicher)
- **Putzrahmen** aus Winkelprofil, mit stabilen Mauerankern, vorgerichtet zum Einbetonieren; der Rahmen wird am Putzrahmen (mit Kompribandbeilage) innenseitig verschraubt
- **Verschluss**, selbstfallend, mit zusätzlichen Messingeinsatz vorgerichtet für Halbzylinder, nur mit Zylinderschlüssel zu öffnen

Werkstoffe: 1.4301, alt. 1.4571; Gesamtkonstruktion unter Schutzgas geschweißt, im Vollbad gebeizt und passiviert

Zusatz:

- Halbzylinder mit Schlüssel
- Aufhaltevorrichtung
- Mauerkronenabdeckung

Bestellbeispiele:

- Deckel 800x800, isoliert, mit Entlüftung, zum Einbetonieren: **DQ.28-ID/A**
- Deckel 800x1200, isoliert, mit Entlüftung, zum Andübeln: **DQ.20-800x1200-ID/B**
- Deckel 800x2400 mehrteilig, mit Entlüftung, zum Andübeln: **DQ20-800x2400/3-DG/B**

Hersteller:
GMR-SA
CH 6987
CASLANO

G.Müller-Riva s.a. TRINKWASSER - ZUBEHÖRE FÜR BRUNNENSTUBEN UND BEHÄLTER
Via Industria 79 - CH 6987CASLANO TEL 091 857 10 94 FAX 091 857 60 62 info@gmr-sa.ch

Schachtabdeckung, regensicher, runde Ausführung, standard

Vollständig aus Edelstahl

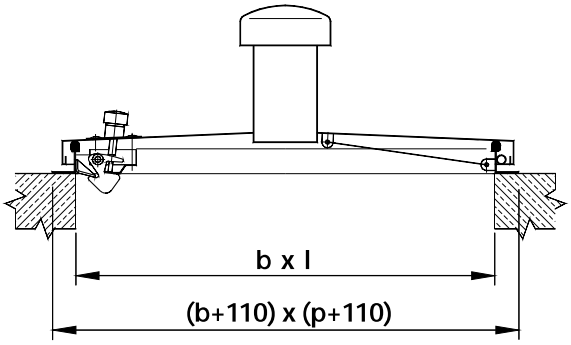

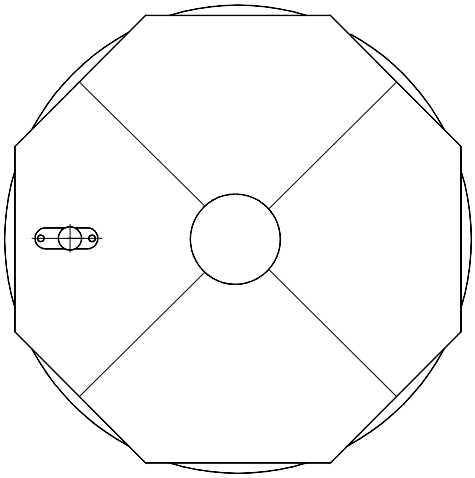

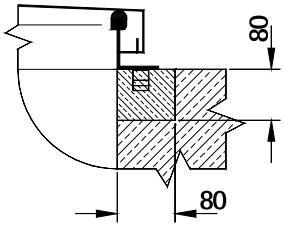

Einbauform A
einbetoniert

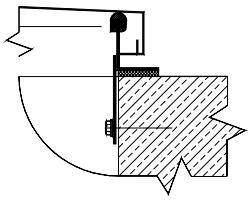

Einbauform B
angedübelt

Ausschreibungstext:

Schachtabdeckung, regensicher, runde Ausführung, bestehend aus:

- **Deckel** aus Edelstahlblech, mit innerer Querversteifung; mit Edelstahl Gasdruckfedern zum leichten Öffnen; am Rahmen mit stabilen, verdeckt liegenden Scharnieren gelagert; mit selbsteinfallendem Verschluss und speziellem Schlüssel
- **Rahmen** aus Winkelprofil, mit einer umlaufenden, völlig abschließenden, insektensicheren, frost- und witterungsbeständigen Gummidichtung, vorgerichtet zum Einbetonieren (Form A), oder zum Andübeln (Form B)

Werkstoffe: 1.4301, alternativ 1.4571; Gesamtkonstruktion unter Schutzgas geschweißt, im Vollbad gebeizt und passiviert

Zusatz: Messingeinsatz, vorgerichtet für Halbzylinder

Kurzfristig lieferbare Abmessungen (in mm):

	Ø 600	Ø 800	Ø 1000
Typ **G**	DR.16-G	DR.18-G	DR.110-G
Typ **I**	DR.16-I	DR.18-I	DR.110-I
Typ **GD**	DR.16-GD	DR.18-GD	DR.110-GD
Typ **ID**	DR.16-ID	DR.18-ID	DR.110-ID

Bestellbeispiel:

- Deckel ø 800, isoliert, mit Entlüftung, zum Einbetonieren: **DR.18-ID/A**

Hersteller:
GMR-SA
CH 6987 CASLANO

G.Müller-Riva s.a. TRINKWASSER - ZUBEHÖRE FÜR BRUNNENSTUBEN UND BEHÄLTER
Via Industria 79 - CH 6987CASLANO TEL 091 857 10 94 FAX 091 857 60 62 info@gmr-sa.ch

Schachtabdeckung, regensicher, runde Ausführung, einbruchhemmend

Vollständig aus Edelstahl

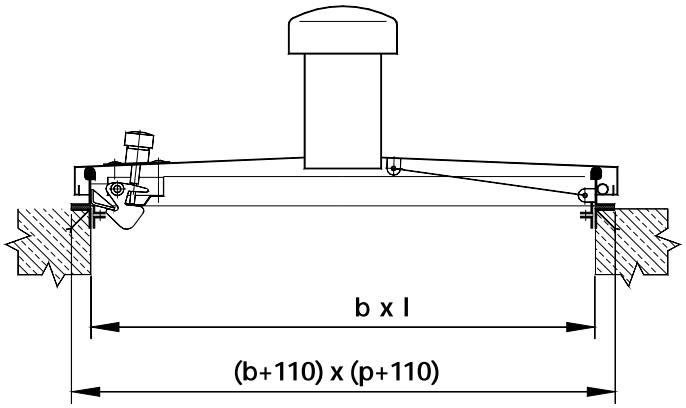

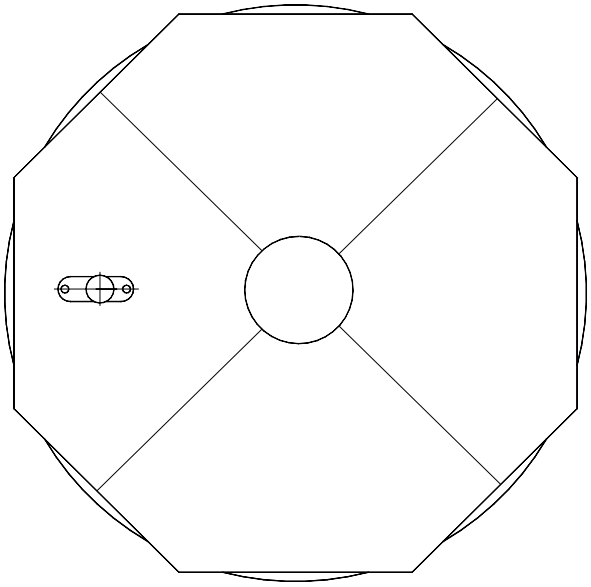

Ausschreibungstext:

Schachtabdeckung, einbruchhemmend, runde Ausführung, bestehend aus:

- **Deckel** aus 4 mm starkem Edelstahlblech, in der Mitte erhöht, innenseitig versteift (belastbar bis max. 50 KN), am Rahmen mit stabilen, verdeckt liegenden Scharnieren gelagert, mit Edelstahl-Gasdruckfedern zum leichten Öffnen gerüstet, Aufhaltevorrichtung
- **Rahmen** aus Winkelprofil, mit einer umlaufenden, völlig abschließenden, frost- und witterungsbeständigen Gummidichtung (regen- und insektensicher)
- **Putzrahmen** aus Winkelprofil, mit stabilen Mauerankern, vorgerichtet zum Einbetonieren; der Rahmen wird am Putzrahmen (mit Kompribandbeilage) innenseitig verschraubt
- **Verschluss** selbstfallend, mit zusätzlichem Messingeinsatz und Halbzylinder; nur mit Zylinderschlüssel zu öffnen

Werkstoffe: 1.4301, alt. 1.4571; Gesamtkonstruktion unter Schutzgas geschweißt, im Vollbad gebeizt und passiviert

Kurzfristig lieferbare Abmessungen (in mm):

	ø 600	ø 800	ø 1000
Typ **G**	DR.26-G	DR.28-G	DR.210-G
Typ **I**	DR.26-I	DR.28-I	DR.210-I
Typ **GD**	DR.26-GD	DR.28-GD	DR.210-GD
Typ **ID**	DR.26-ID	DR.28-ID	DR.210-ID

Bestellbeispiel:
- Deckel ø800, mit Entlüftung: **DR.28-GD**

Hersteller:
GMR-SA
CH 6987 CASLANOI

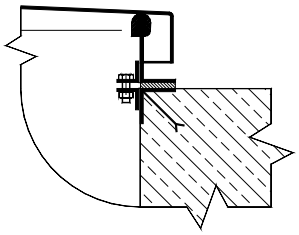

Einbau:

- Putzrahmen einbetoniert
- Deckelrahmen innenseitig verschraubt
- Kompriband zwischen Deckelrahmen und Putzrahmen

G.Müller-Riva s.a. TRINKWASSER - ZUBEHÖRE FÜR BRUNNENSTUBEN UND BEHÄLTER
Via Industria 79 - CH 6987CASLANO TEL 091 857 10 94 FAX 091 857 60 62 info@gmr-sa.ch

Schachtabdeckung, überflutungssicher, gasdicht

Quadratische Ausführung, vollständig aus Edelstahl

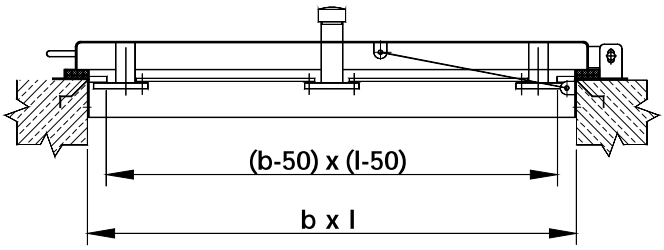

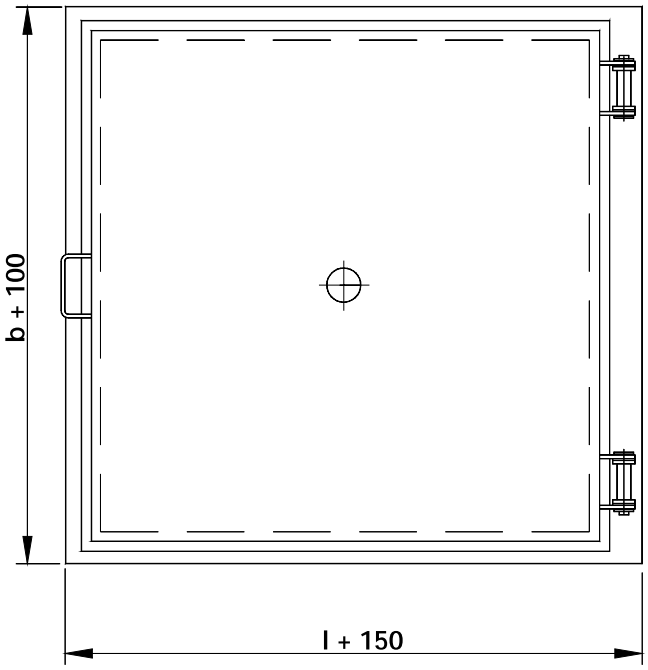

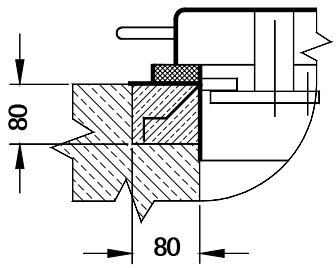

Einbauform A:
einbetoniert

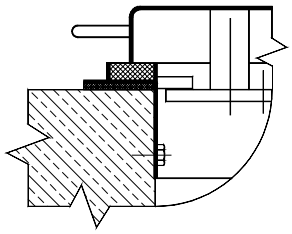

Einbauform B:
angedübelt

Ausschreibungstext:

Schachtabdeckung, quadratisch, vollständig aus Edelstahl **bis 2 m WS überflutbar, gasdicht bis 0,01 bar,** bestehend aus:

- **Deckel** aus starkem Edelstahlblech; innenseitig versteift; mit außenliegenden Scharnieren am Rahmen gelagert; mit Edelstahl-Gasdruckfedern, zentralbetätigtem Hebelverschluss; einschließlich Vierkantschlüssel
- **Rahmen** aus speziellem Profil; zum Einbetonieren (Form A) oder Andübeln (Form B) mit einer frost- und witterungsbeständigen Gummidichtung

Werkstoffe: 1.4301, alt. 1.4571; Gesamtkonstruktion unter Schutzgas geschweißt, im Vollbad gebeizt und passiviert

Auf Wunsch:

- Messingeinsatz für Halbzylinder vorgerichtet, zur Einbruchsicherung
- Aufhaltevorrichtung
- Isolierung

Bestellbeispiel:

- Schachtdeckel, überflutungssicher, 800 x 800: **DU.10/800x800**

Hersteller:
GMR-SA
CH 6987 CASLANO

G.Müller-Riva s.a. TRINKWASSER - ZUBEHÖRE FÜR BRUNNENSTUBEN UND BEHÄLTER
Via Industria 79 - CH 6987CASLANO TEL 091 857 10 94 FAX 091 857 60 62 info@gmr-sa.ch

Schachtabdeckung, überflutungssicher, gasdicht

Runde Ausführung, vollständig aus Edelstahl

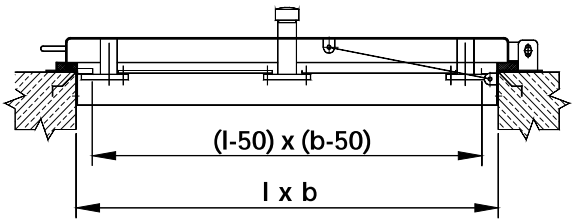

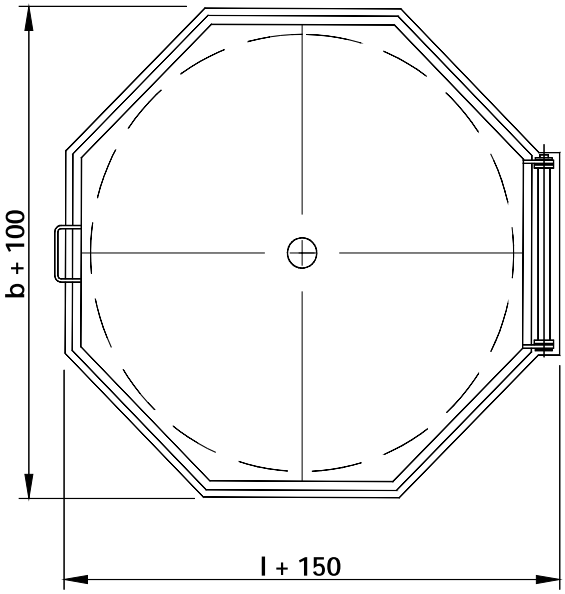

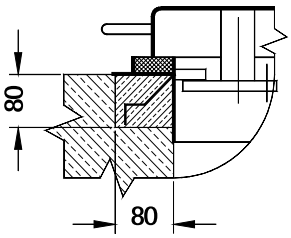

Einbauform A:
einbetoniert

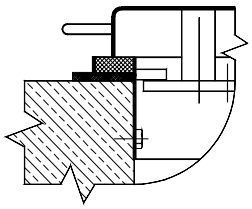

Einbauform B:
angedübelt

Ausschreibungstext:

Schachtabdeckung, rund, vollständig aus Edelstahl, **bis 2 m WS überflutbar, gasdicht bis 0,01 bar,** bestehend aus:

- **Deckel** aus starkem Edelstahlblech; innenseitig versteift; mit außenliegenden Scharnieren am Rahmen gelagert; mit Edelstahl-Gasdruckfedern und zentralbetätigtem Hebelverschluss; einschließlich Vierkantschlüssel
- **Rahmen** aus speziellem Profil, zum Einbetonieren (Form A) oder Andübeln (Form B) mit einer frost- und witterungsbeständigen Gummidichtung

Werkstoffe: 1.4301, alt. 1.4571; Gesamtkonstruktion unter Schutzgas geschweißt; im Vollbad gebeizt und passiviert

Auf Wunsch:

- Messingeinsatz zur Einbruchsicherung für Halbzylinder vorgerichtet
- Aufhaltevorrichtung
- Isolierung

Bestellbeispiel:

- Schachtdeckel, überflutungssicher, DN 800: **DU.20/DN 800**

Hersteller:
GMR-SA
CH 6987 CASLANO

G.Müller-Riva s.a. TRINKWASSER - ZUBEHÖRE FÜR BRUNNENSTUBEN UND BEHÄLTER
Via Industria 79 - CH 6987CASLANO TEL 091 857 10 94 FAX 091 857 60 62 info@gmr-sa.ch

Schachtabdeckung, befahrbar

vollständig aus Edelstahl

Schachtabdeckung, befahrbar

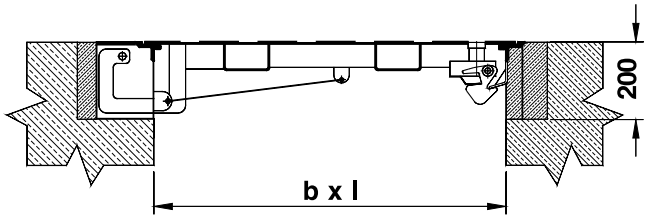

Schachtabdeckung, befahrbar, rückstausichere Ausführung

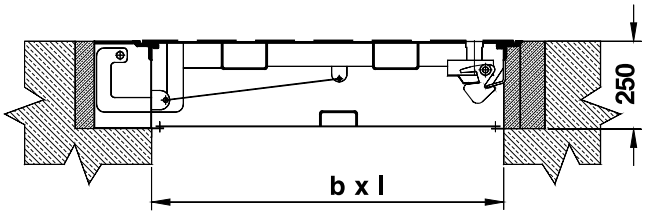

Aussparung

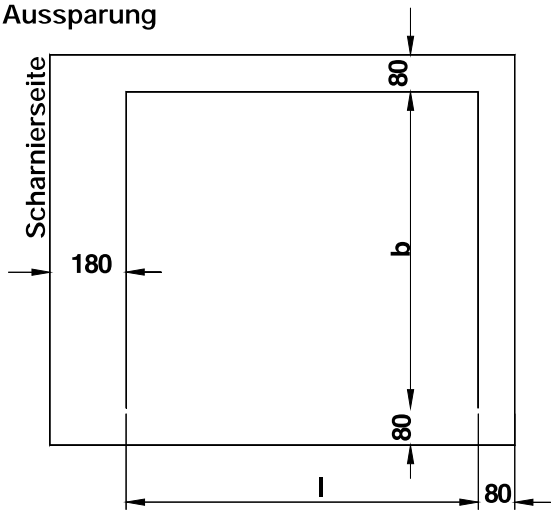

Aussparungstiefe (von OK.)
Fertig-Fußboden: 200 bzw. bei rückstausicherer Ausführung 250 mm

Ausschreibungstext

Schachtabdeckung, befahrbar bis 50/150/400 KN, vollständig aus Edelstahl, zum absolut ebenerdigen Einbau, bestehend aus:

Deckel aus Edelstahlriffelblech entsprechender Stärke; mit zusätzlicher Versteifung auf der Unterseite, entsprechend der Belastbarkeit; mit selbst einfallendem Verschluss, nur mit Spezialschlüssel zu lösen, gegen unbefugtes Öffnen geschützt, innenliegende Scharniere; zusätzliche Öffnungshilfe in Form von Edelstahl-Gasdruckfedern, welche ein müheloses Öffnen des Deckels selbst durch eine Person ermöglichen
Bodebelagwinkelrahmen mit aufgesteckter **Gummidichtung** und äußeren Mauerankern

Schachtabdeckung und Rahmen unter Schutzgas geschweißt; im Tauchbad gebeizt und passiviert; einschließlich entsprechendem Bedienungsschlüssel

Zusatz:
- Messingeinsatz für Halbzylinder, vorgerichtet zur Einbruchsicherung
- zusätzliche Aufhaltevorrichtung

Standardabmessung (in mm):

Belastbarkeit	Größe		
	600x600	800x800	1000x1000
01-50 KN	DB.16	DB.18	DB.11
02-150 KN	DB.26	DB.28	DB.21
03-400 KN	DB.36	DB.38	DB.31

Andere Abmessung sowie mehrteilige Ausführung auf Anfrage.

Bestellbeispiel:
Befahrbarer Deckel, 150KN, 800x800:
DB.28
Befahrbarer Deckel, 400KN, 900x1200:
DB.30/900x1200
Befahrbarer Deckel 2-teilig, 400KN, 800x1600:
DB.30/800x1600/2

Hersteller:
GMR-SA
CH 6987 CASLANO

G.Müller-Riva s.a. TRINKWASSER - ZUBEHÖRE FÜR BRUNNENSTUBEN UND BEHÄLTER
Via Industria 79 - CH 6987CASLANO TEL 091 857 10 94 FAX 091 857 60 62 info@gmr-sa.ch

Schachtabdeckung, fix (od. mit Scharnier), bodenbündig, wasserdicht

Vollständig aus Edelstahl

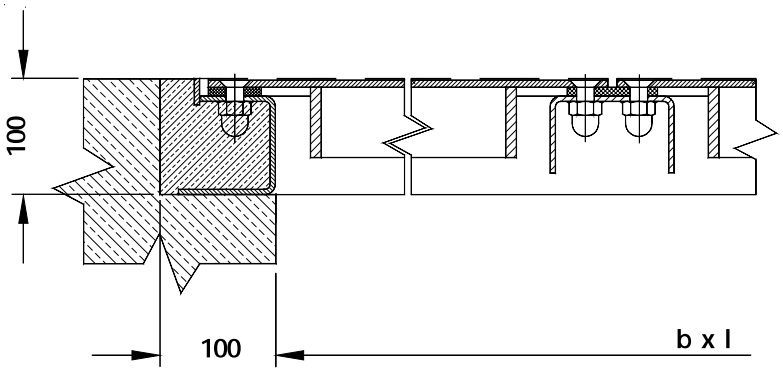

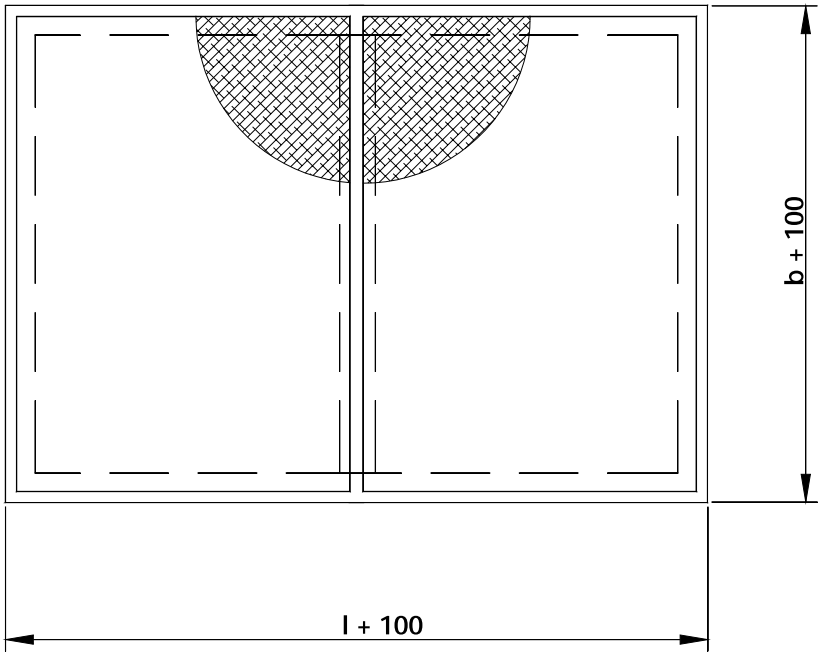

Ausschreibungstext:

Schachtabdeckung, fix (oder mit Scharnier), bestehend aus:

- Umlaufendem **Rahmen** aus stabilem Blechprofil; in Aussparung einbetoniert; mit angeschweißten Hutmuttern zur Deckelbefestigung; für ein- oder mehrteilige Deckel werden ein oder mehrere Zwischenträger (demontierbar) am Rahmen befestigt
- **Deckel** aus rutschsicherem Tränenblech; innenseitig versteift; mit geklebter Gummidichtung und Senkkopfschrauben zur Befestigung am Rahmen

Werkstoffe: 1.4301, alternativ 1.4571 Gesamtkonstruktion unter Schutzgas geschweißt, im Vollbad gebeizt und passiviert

Ausführungen:

- begehbar (bis 500 kg/m^2
- leicht befahrbar (bis 5 t/m^2
- befahrbar (bis 15t/m^2

Bestellbeispiele:

- Deckel, bxl = 800x2400, 2-teilig
- begehbar: **DF.11-800x2400/2**
- leicht befahrbar: **DF.12-800x2400/2**
- befahrbar: **DF.13-800x2400/2**

Hersteller:
GMR-SA
CH 6987 CASLANO

G.Müller-Riva s.a. TRINKWASSER - ZUBEHÖRE FÜR BRUNNENSTUBEN UND BEHÄLTER
Via Industria 79 - CH 6987CASLANO TEL 091 857 10 94 FAX 091 857 60 62 info@gmr-sa.ch

Kanalabdeckung, fortlaufend

Vollständig aus Edelstahl

Tränenblechabdeckung

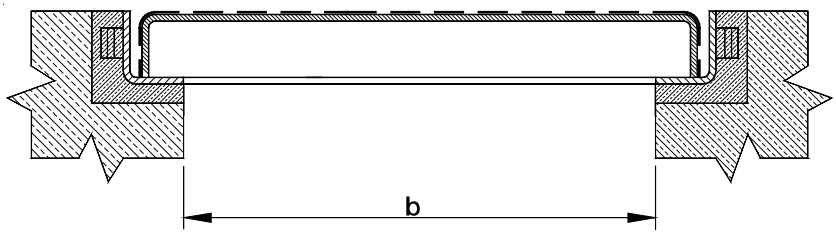

Einbauform A: einbetoniert

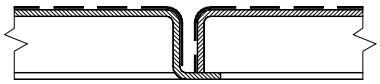

an Stoßstellen überlappend

Gitterrostabdeckung

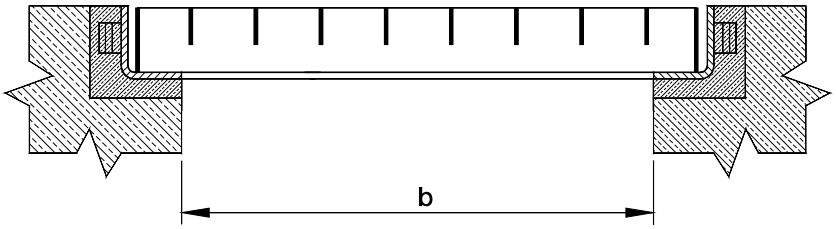

Einbauform A: einbetoniert

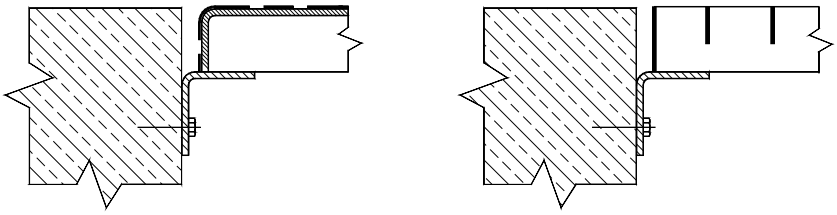

Einbauform B: angedübelt

Ausschreibungstext:

Kanalabdeckung, fortlaufend, bestehend aus:

- **Winkelrahmen** in Aussparung einbetoniert (**Einbauform A**); alternativ: angedübelt (**Einbauform B**)
- **Deckel** aus rutschsicherem Tränenblech; vierseitig gekantet; an der Stoßstelle überlappend; innenseitig den Erfordernissen entsprechend versteift
- **Gitterrostabdeckung** aus aushebbaren Gitterrostelementen; Tragstab und Maschenweite nach statischen Erfordernissen

Werkstoffe: 1.4301, alternativ 1.4571

Planungsangaben:

- Kanalbreite b = ... mm
- Kanallänge l = ... mm oder Grundrissplan
- Belastbarkeit ..... KN/m^2

Hersteller:
GMR-SA
CH 6987 CASLANO

G.Müller-Riva s.a. TRINKWASSER - ZUBEHÖRE FÜR BRUNNENSTUBEN UND BEHÄLTER
Via Industria 79 - CH 6987CASLANO TEL 091 857 10 94 FAX 091 857 60 62 info@gmr-sa.ch

Schachtabdeckung, verschiebbar

Vollständig aus Edelstahl

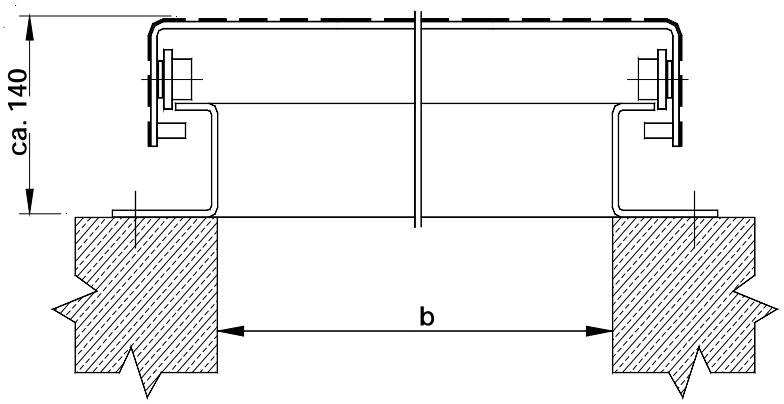

Ausschreibungstext:

Schachtabdeckung, verschiebbar, regensicher, aus rutschsicherem Tränenblech, bestehend aus:

- **Profilrahmen** als Laufschienen ausgebildet; am Öffnungsrand angedübelt
- **Deckel** überkantet, mit innenseitig gelagerten Laufrollen aus Kunststoff; innenseitig nach Bedarf versteift; in „Offen"- und „Mittel"- Stellung arretierbar; in geschlossenem Zustand versperrbar.

Werkstoffe: 1.4301, alt. 1.4571

Planungsangaben:

- Öffnungslänge ..... mm
- Öffnungsbreite ..... mm
- Grundrissplan ist im Auftragsfall vorzulegen

Hersteller:
GMR-SA
CH 6987 CASLANO

Schachtabdeckung, verschiebbar,
Montage unterm Schachthals

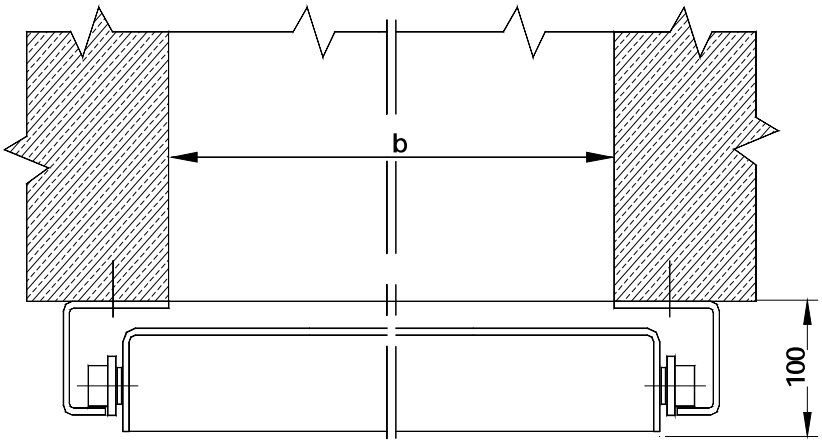

G.Müller-Riva s.a. TRINKWASSER - ZUBEHÖRE FÜR BRUNNENSTUBEN UND BEHÄLTER
Via Industria 79 - CH 6987CASLANO TEL 091 857 10 94 FAX 091 857 60 62 info@gmr-sa.ch

Schachtabdeckung mit wählbarer Oberfläche

Vollständig aus Edelstahl

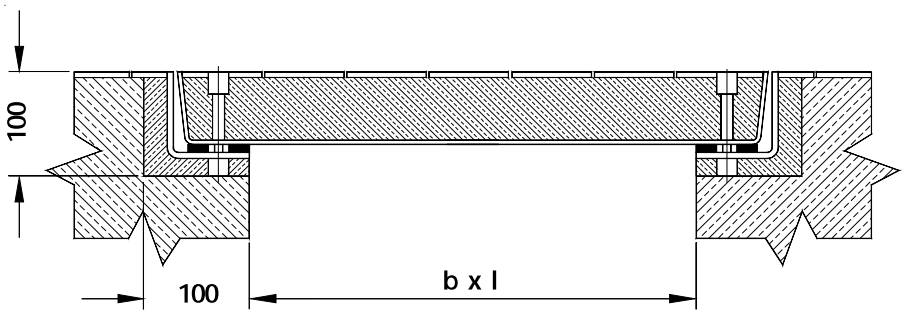

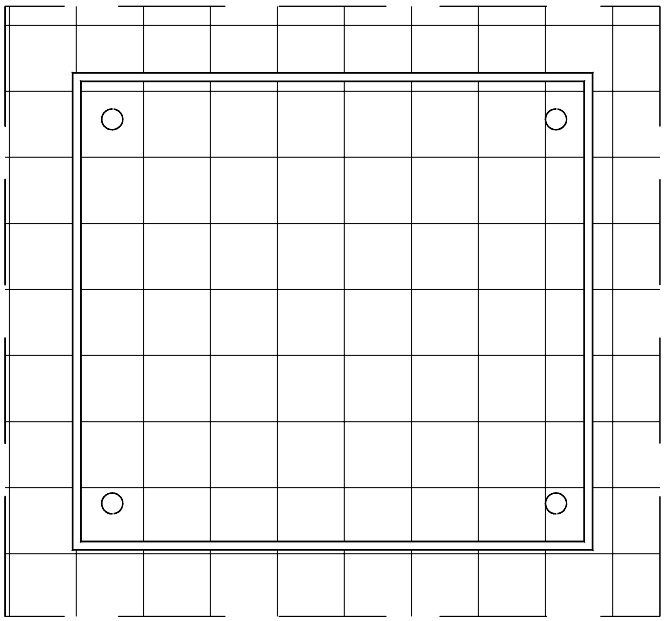

Ausschreibungstext:

Schachtabdeckung, mit wählbarer Oberfläche, geeignet zum Ausbetonieren und zur Gestaltung der Oberfläche im Einklang mit dem restlichen Fußboden, bestehend aus:

- **Winkelrahmen** in Aussparung einbetoniert, mit Gummidichtung
- **Deckel** als geschlossene Wanne ausgeführt, mit innerer Bewehrung und vier Öffnungen für Verschraubung am Rahmen bzw. für Aushebung des Deckels

Zubehör: Aushebebügel

Werkstoffe: 1.4301, alt. 1.4571

Belastbarkeit: 50 KN

Hersteller:
GMR-SA
CH 6987 CASLANO

G.Müller-Riva s.a. TRINKWASSER - ZUBEHÖRE FÜR BRUNNENSTUBEN UND BEHÄLTER
Via Industria 79 - CH 6987CASLANO TEL 091 857 10 94 FAX 091 857 60 62 info@gmr-sa.ch

Be- /Entlüftungskamin

Vollständig aus Edelstahl

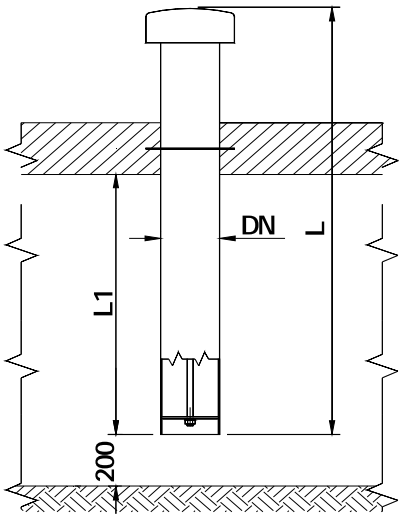

Ausführung A:
Standard

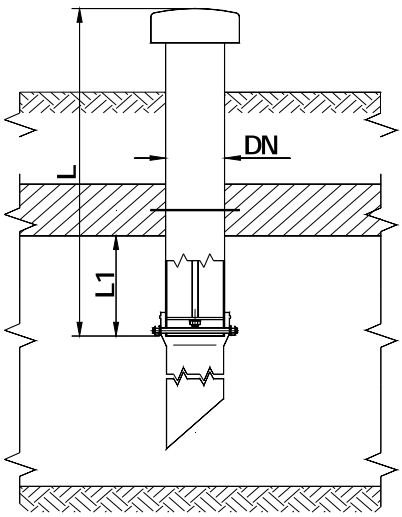

Ausführung B:
Standard, mit zusätzlicher Anschlussvorrichtung an PVC-Rohr

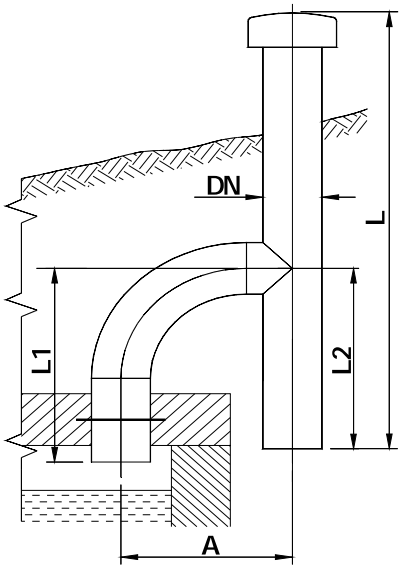

Ausführung C:
mit Bogenabgang

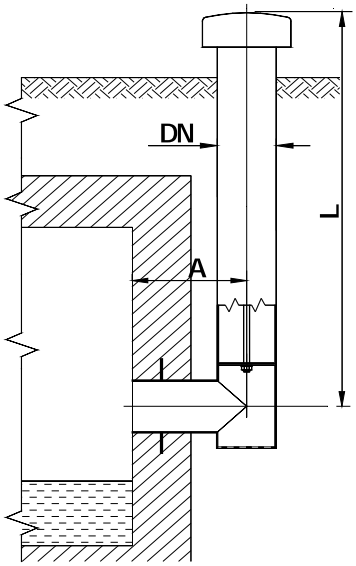

Ausführung D:
mit T-Abgang

Ausschreibungstext:

Belüftungskamin, vollständig aus Edelstahl; Werkstoff Nr. 1.4301; mit tiefgezogener, nur von innen zu lösender Haube und insektensicherem Edelstahlsieb; Lüftungsrohr DN 150 mit Mauerflansch zum Einbetonieren

Planungsangaben:

- Ausführungsform .....

L = ... mm

L_1 = ... mm

L_2= ..... mm **(C)**

A = ... mm **(C,D)**

Gesamtkonstruktion unter Schutzgas geschweißt, im Vollbad gebeizt und passiviert

Auf Wunsch:

- aus Werkstoff Nr. 1.4571
- andere DN

Hersteller:
GMR-SA
CH 6987 CASLANO

G.Müller-Riva s.a. TRINKWASSER - ZUBEHÖRE FÜR BRUNNENSTUBEN UND BEHÄLTER
Via Industria 79 - CH 6987CASLANO TEL 091 857 10 94 FAX 091 857 60 62 info@gmr-sa.ch